SERKON®
makina

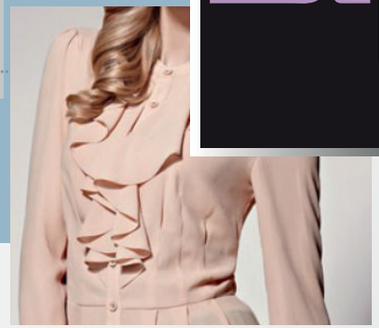

KUMAŞ SERİM MAKİNALARI

FABRIC SPREADING MACHINES

www.serkonmakina.com

MN1

MINI MASTER

Tam Otomatik Kumaş Serim Makinası
Fully Automatic Fabric Spreading Machine

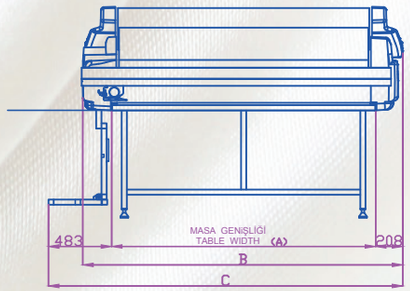

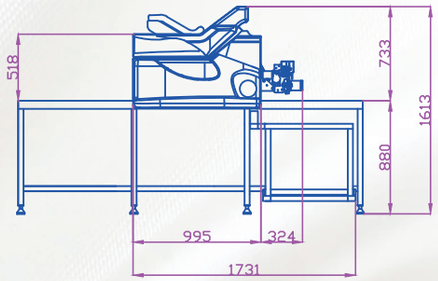

Teknik Özellikler	
Kesim aparatı ile maksimum serim yüksekliği	250 mm
Maksimum zikzak serim yüksekliği	220 mm
Tüp aparatı ile maksimum serim yüksekliği	200 mm
Maksimum kumaş top çapı	450 mm
Maksimum kumaş top ağırlığı	120 Kg
Maksimum serim hızı (m/dk.)	100 m
Makine genişlikleri	1600 – 2400 mm
Serim masası eni	1820 – 2620 mm
Elektrik bilgileri	3 kW/220 V/50 Hz

Technical Specifications	
Maximum spreading height with cutting device	*250 mm*
Maximum zigzag spreading height	*220 mm*
Maximum spreading height with tubular unit	*200 mm*
Maximum roll diameter	*450 mm*
Maximum roll weight	*120 Kg*
Maximum spreading speed (per minute)	*100 m*
Fabric width	*1600 – 2400 mm*
Table width	*1820 – 2620 mm*
Electrical power	*3 kW/220 V/50 Hz*

KUMAŞ GENİŞLİĞİ *FABRIC WIDTH*	A	B	C
1600	1820	2250	2511
1700	1920	2350	2611
1800	2020	2450	2711
1900	2120	2550	2811
2000	2220	2650	2911
2100	2320	2750	3011
2200	2420	2850	3111
2300	2520	2950	3211
2400	2620	3050	3311

MINI MASTER

Tam Otomatik Kumaş Serim Makinası
Fully Automatic Fabric Spreading Machine

MN1

Zikzak Aparatı
Zigzag Equipment

Otomatik Kesim Aparatı
Automatic Cutting Device

Tüp Aparatı
Tubular Unit

Sallama Aparatı
Flat Fold Attachment

Power System

120 KILOYA KADAR HER TÜRLÜ KUMAŞIN TANSIYONSUZ KENAR HIZALI KOLAY SERİMİ

- ✓ Dokuma rulo ya da sallama kumaş (Full Likralı)
- ✓ Açık en örme rulo ya da sallama kumaş (Full Likralı)
- ✓ Tüp kumaş rulo ya da sallama (Full Likralı)

PLC KONTROLLÜ DOKUNMATİK EKRAN

- ✓ Öğrenmesi ve eğitimi kolay basitleştirilmiş grafik ekran
- ✓ 50 Farklı kumaş serim ayarının hafızaya alınıp, gerektiğinde tekrar serimi için hafızadan çağırılması
- ✓ Türkçe, İngilizce ve isteğe göre diğer yabancı dil seçenekleri

SİSTEM ÖZELLİKLERİ

- ✓ Değişen hıza duyarlı elektronik kenar kontrol sistemi
- ✓ Emniyet sensörleri ile tehlike anında otomatik durma
- ✓ Merdiven kumaş serim özelliği
- ✓ Serim başlangıcı sırasında kumaşın otomatik merkezlenmesi
- ✓ İleri, geri gidişlerde farklı hız seçenekleri, zamandan tasarruf
- ✓ Kumaş bitti otomatik durma özelliği
- ✓ Kat sayıcı
- ✓ Programlanabilir kat uzunluğu ve ilave kumaş verme ayarı

SPREADS ALL KINDS OF FABRIC ROLLS WEIGHTING UP 120 KGS(264 LBS) WITHOUT TENSION AND EDGES ARE ALIGNED PERFECTLY

- ✓ *Spreads woven fabrics in roll or flat-folded form (Full Lycra)*
- ✓ *Spreads knit fabrics in roll or flat-folded form (Full Lycra)*
- ✓ *Spreads tubular knit fabric in roll or flat-folded form (Full Lycra)*

LCD TOUCH SCREEN DISPLAY WITH PLC UNIT

- ✓ *Simplified graphical display that is easy to learn and easy to train new operators*
- ✓ *Stores 50 different fabric set up files for quick retrieval to accelerate future spreading jobs*
- ✓ *Available in Turkish, English and any other foreign languages if requested*

MULTI FUNCTION THROTTLE ENABLES THE OPERATOR TO CONTROL

- ✓ *Threading/Rewinding of fabric*
- ✓ *Start/Stop of spreading with one hand*

OPERATOR PLATFORM

- ✓ *Allows operator to ride alongside the table*

CRADLE FEED SYSTEM PROVIDES

- ✓ *Tension-free spreading even difficult fabrics*
- ✓ *Eliminates use of a fabric roll bar*

SYSTEM FEATURES

- ✓ *Electronic edge control responsive to variable speed*
- ✓ *Automatic stop with safety sensors in case of emergency*
- ✓ *Multi length spreading modes*
- ✓ *Automatic pre-centering of material beginning during threading*
- ✓ *Variable speed control at forward/backward turns «Save Time»*
- ✓ *No cloth stop function*
- ✓ *Ply counter*
- ✓ *Programmable lay length and end allowance settings*

ATTACHMENTS

- ✓ *Zigzag equipment*
- ✓ *Rear catcher*
- ✓ *Movable front catcher*
- ✓ *Fabric roll opener*
- ✓ *Flat-fold attachment*
- ✓ *Automatic cutting device*
- ✓ *Tubular unit*
- ✓ *Special bar for reverse wound material*

SERKON, has the right to modify the design without prior notice.

CE

MT1 MASTER

Tam Otomatik Kumaş Serim Makinası
Fully Automatic Fabric Spreading Machine

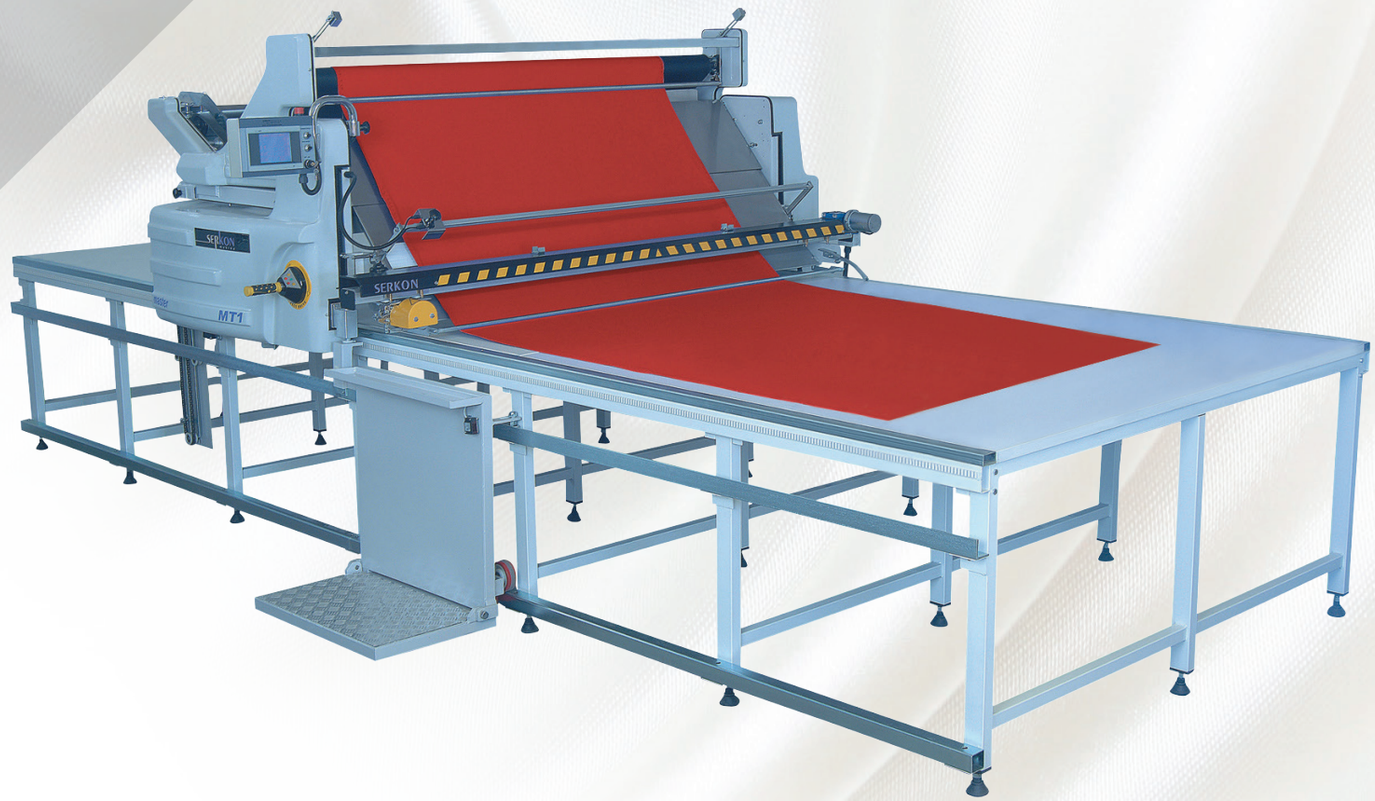

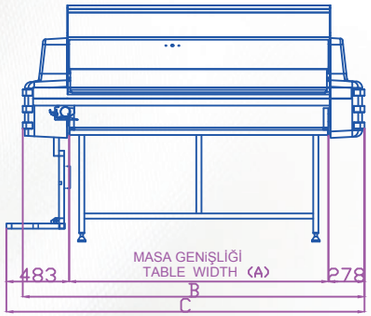

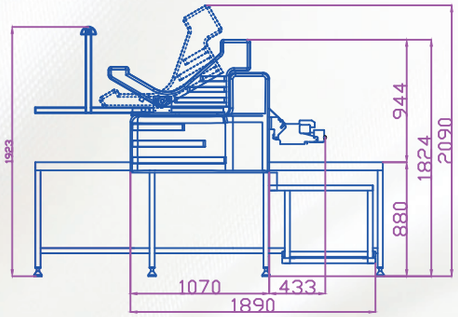

Teknik Özellikler	
Kesim aparatı ile maksimum serim yüksekliği	250 mm
Maksimum zikzak serim yüksekliği	220 mm
Tüp aparatı ile maksimum serim yüksekliği	200 mm
Maksimum kumaş top çapı	650 mm
Maksimum kumaş top ağırlığı	200 Kg
Maksimum serim hızı (m/dk.)	100 m
Makine genişlikleri	1600 – 2400 mm
Serim masası eni	1800 – 2600 mm
Elektrik bilgileri	4 kW/220 V/50 Hz

Technical Specifications	
Maximum spreading height with cutting device	*250 mm*
Maximum zigzag spreading height	*220 mm*
Maximum spreading height with tubular unit	*200 mm*
Maximum roll diameter	*650 mm*
Maximum roll weight	*200 Kg*
Maximum spreading speed (per minute)	*100 m*
Fabric width	*1600 – 2400 mm*
Table width	*1800 – 2600 mm*
Electrical power	*4 kW/220 V/50 Hz*

KUMAŞ GENİŞLİĞİ *FABRIC WIDTH*	A	B	C
1600	1800	2436	2561
1700	1900	2536	2661
1800	2000	2636	2761
1900	2100	2736	2861
2000	2200	2836	2961
2100	2300	2936	3061
2200	2400	3036	3161
2300	2500	3136	3261
2400	2600	3236	3361

MASTER Tam Otomatik Kumaş Serim Makinası
Fully Automatic Fabric Spreading Machine

MT1

Sallama Aparatı - Otomatik Kesim Aparatı
Flat Fold Attachment - Automatic Cutting Device

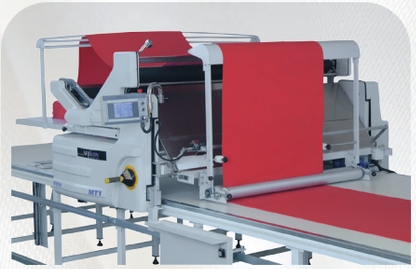

Tüp Serim Aparatı
Tubular Unit

Zikzak Aparatı
Zigzag Equipment

Power System

200 KİLOYA KADAR HER TÜRLÜ KUMAŞIN TANSİYONSUZ KENAR HİZALI KOLAY SERİMİ

- ✓ Dokuma rulo ya da sallama kumaş (Full Likralı)
- ✓ Açık en örme rulo ya da sallama kumaş (Full Likralı)
- ✓ Tüp kumaş rulo ya da sallama (Full Likralı)

PLC KONTROLLÜ DOKUNMATİK EKRAN

- ✓ Öğrenmesi ve eğitimi kolay basitleştirilmiş grafik ekran
- ✓ 50 Farklı kumaş serim ayarının hafızaya alınıp, gerektiğinde tekrar serimi için hafızadan çağırılması
- ✓ Türkçe, İngilizce ve isteğe göre diğer yabancı dil seçenekleri

SİSTEM ÖZELLİKLERİ

- ✓ Değişen hıza duyarlı elektronik kenar kontrol sistemi
- ✓ Emniyet sensörleri ile tehlike anında otomatik durma
- ✓ Merdiven kumaş serim özelliği
- ✓ Serim başlangıcı sırasında kumaşın otomatik merkezlenmesi
- ✓ İleri, geri gidişlerde farklı hız seçenekleri, zamandan tasarruf
- ✓ Kumaş bitti otomatik durma özelliği
- ✓ Kat sayıcı
- ✓ Programlanabilir kat uzunluğu ve ilave kumaş verme ayarı
- ✓ 4x4 tahrik sistemi

SPREADS ALL KINDS OF FABRIC ROLLS WEIGHTING UP 200 KGS (440LBS) WITHOUT TENSION AND EDGES ARE ALIGNED PERFECTLY

- ✓ *Spreads woven fabrics in roll or flat-fold form (Low Lycra)*
- ✓ *Spreads knit fabrics in roll or flat-fold form (Low Lycra)*
- ✓ *Spreads tubular knit fabric in roll or flat-fold form (Low Lycra)*

LCD TOUCH SCREEN DISPLAY WITH PLC UNIT

- ✓ *Simplified display that is easy to learn and easy to train new operators*
- ✓ *Stores 50 different fabric set up files for quick retrieval to accelerate future spreading jobs*
- ✓ *Available in Turkish, English and any other foreign languages if requested*

MULTI FUNCTION THROTTLE ENABLES THE OPERATOR TO CONTROL

- ✓ *Threading/Rewinding of fabric*
- ✓ *Start/Stop of spreading with one hand*

OPERATOR PLATFORM

- ✓ *Allows operator to ride alongside the table*

CRADLE FEED SYSTEM PROVIDES

- ✓ *Tension-free spreading even difficult fabrics*
- ✓ *Electric cradle tilts for easy fabric roll loading/unloading*
- ✓ *Eliminates use of a fabric roll bar*

SYSTEM FEATURES

- ✓ *Electronic edge control responsive to variable speed*
- ✓ *Automatic stop with safety sensors in case of emergency*
- ✓ *Multi length spreading modes*
- ✓ *Automatic pre-centering of material beginning during threading*
- ✓ *Variable speed control at forward/backward turns «Save Time»*
- ✓ *No cloth stop function*
- ✓ *Ply counter*
- ✓ *Programmable lay length and end allowance settings*
- ✓ *Four-wheel drive with wheels*

ATTACHMENTS

- ✓ *Zigzag equipment*
- ✓ *Rear catcher*
- ✓ *Movable front catcher*
- ✓ *Flat-fold attachment*
- ✓ *Automatic cutting device*
- ✓ *Tubular unit (*optional)*
- ✓ *ML1 Master Lift*

SERKON, has the right to modify the design without prior notice.

CE

MH1

MASTER HOME TEXTILE

Tam Otomatik Kumaş Serim Makinası

Fully Automatic Fabric Spreading Machine

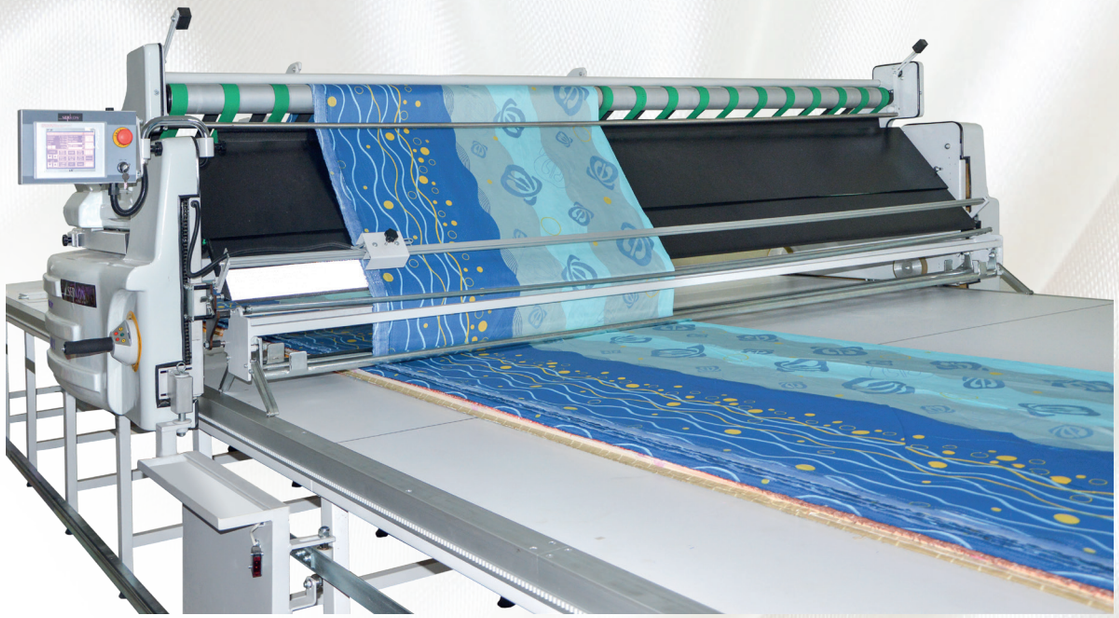

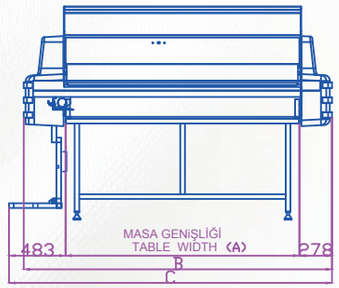

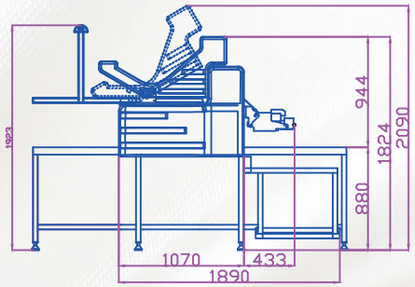

Teknik Özellikler	
Kesim aparatı ile maksimum serim yüksekliği	250 mm
Maksimum zikzak serim yüksekliği	220 mm
Tüp aparatı ile maksimum serim yüksekliği	200 mm
Maksimum kumaş top çapı	650 mm
Maksimum kumaş top ağırlığı	300 Kg
Maksimum serim hızı (m/dk.)	100 m
Makine genişlikleri	2600 – 3400 mm
Serim masası eni	2800 – 3600 mm
Elektrik bilgileri	5 kW/220 V/50 Hz

Technical Specifications	
Maximum spreading height with cutting device	*250 mm*
Maximum zigzag spreading height	*220 mm*
Maximum spreading height with tubular unit	*200 mm*
Maximum roll diameter	*650 mm*
Maximum roll weight	*300 Kg*
Maximum spreading speed (per minute)	*100 m*
Fabric width	*2600 – 3400 mm*
Table width	*2800 – 3600 mm*
Electrical power	*5 kW/220 V/50 Hz*

KUMAŞ GENİŞLİĞİ *FABRIC WIDTH*	A	B	C
2600	2800	3436	3561
2700	2900	3536	3661
2800	3000	3636	3761
2900	3100	3736	3861
3000	3200	3836	3961
3100	3300	3936	4061
3200	3400	4036	4161
3300	3500	4136	4261
3400	3600	4236	4361

MASTER HOME TEXTILE

Tam Otomatik Kumaş Serim Makinası
Fully Automatic Fabric Spreading Machine

MH1

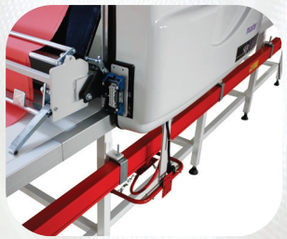

Power System

300 KİLOYA KADAR EV TEKSTİLİ, NEVRESİM VB. GENİŞ EN DOKUMA KUMAŞLARIN TANSİYONSUZ KENAR HIZALI KOLAY SERİMİ

✓ Dokuma rulo ya da sallama kumaş (Full Likralı)
✓ Açık en örme rulo ya da sallama kumaş (Full Likralı)

PLC KONTROLLÜ DOKUNMATİK EKRAN

✓ Öğrenmesi ve eğitimi kolay basitleştirilmiş grafik ekran
✓ 50 Farklı kumaş serim ayarının hafızaya alınıp, gerektiğinde tekrar serimi için hafızadan çağırılması
✓ Türkçe, İngilizce ve isteğe göre diğer yabancı dil seçenekleri

SİSTEM ÖZELLİKLERİ

✓ Değişen hıza duyarlı elektronik kenar kontrol sistemi
✓ Emniyet sensörleri ile tehlike anında otomatik durma
✓ Merdiven kumaş serim özelliği
✓ Serim başlangıcı sırasında kumaşın otomatik merkezlenmesi
✓ İleri, geri gidişlerde farklı hız seçenekleri, zamandan tasarruf
✓ Kumaş bitti otomatik durma özelliği
✓ Kat sayıcı
✓ Programlanabilir kat uzunluğu ve ilave kumaş verme ayarı
✓ 4x4 tahrik sistemi

SPREADS WOVEN FABRIC IN WIDER WIDTHS SUCH AS HOME TEXTILE AND BEDDING WEIGHTING UP 300 KGS (440LBS) WITHOUT TENSION AND EDGES ARE ALIGNED PERFECTLY

✓ Spreads woven fabrics in roll or flat-fold form (Low Lycra)
✓ Spreads knit fabrics in roll or flat-fold form (Low Lycra)

LCD TOUCH SCREEN DISPLAY WITH PLC UNIT

✓ Simplified display that is easy to learn and easy to train new operators
✓ Stores 50 different fabric set up files for quick retrieval to accelerate future spreading jobs
✓ Available in Turkish, English and any other foreign languages if requested

MULTI FUNCTION THROTTLE ENABLES THE OPERATOR TO CONTROL

✓ Threading/Rewinding of fabric
✓ Start/Stop of spreading with one hand

OPERATOR PLATFORM

✓ Allows operator to ride alongside the table

ATTACHMENTS

✓ Zigzag equipment
✓ Rear catcher
✓ Movable front catcher
✓ Flat-fold attachment
✓ Automatic cutting device
✓ ML1 Master Lift

CRADLE FEED SYSTEM PROVIDES

✓ Tension-free spreading even difficult fabrics
✓ Electric cradle tilts for easy fabric roll loading/unloading
✓ Eliminates use of a fabric roll bar

SYSTEM FEATURES

✓ Electronic edge control responsive to variable speed
✓ Automatic stop with safety sensors in case of emergency
✓ Multi length spreading modes
✓ Automatic pre-centering of material beginning during threading
✓ Variable speed control at forward/backward turns «Save Time»
✓ No cloth stop function
✓ Ply counter
✓ Programmable lay length and end allowance settings
✓ Four-wheel drive with wheels

SERKON, has the right to modify the design without prior notice.

CE

MJ1

MASTER JEANS

Tam Otomatik Kumaş Serim Makinası
Fully Automatic Fabric Spreading Machine

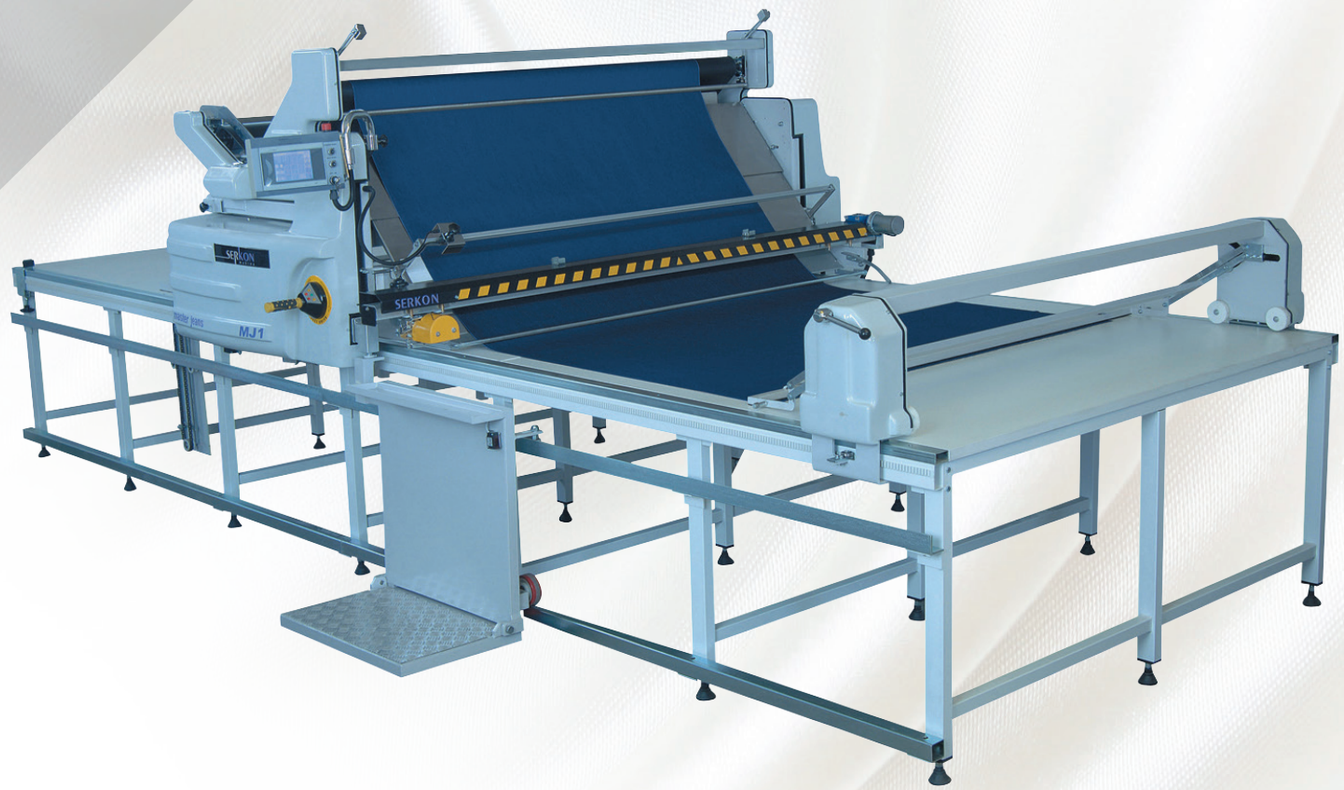

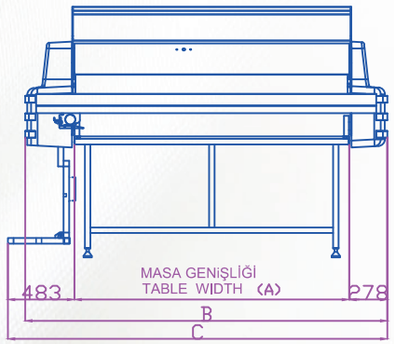

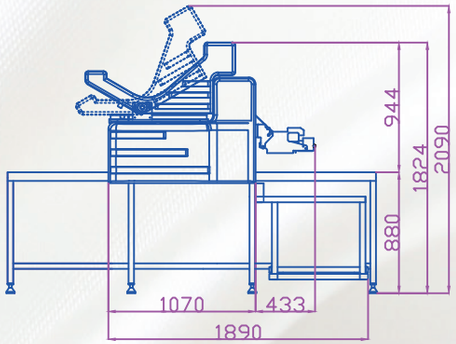

Teknik Özellikler	
Kesim aparatı ile maksimum serim yüksekliği	250 mm
Maksimum zikzak serim yüksekliği	220 mm
Maksimum kumaş top çapı	650 mm
Maksimum kumaş top ağırlığı	350 Kg
Maksimum serim hızı (m/dk.)	100 m
Makine genişlikleri	1600 – 2000 mm
Serim masası eni	1800 – 2200 mm
Elektrik bilgileri	5 kW/220 V/50 Hz

Technical Specifications	
Maximum spreading height with cutting device	*250 mm*
Maximum zigzag spreading height	*220 mm*
Maximum roll diameter	*650 mm*
Maximum roll weight	*350 Kg*
Maximum spreading speed (per minute)	*100 m*
Fabric width	*1600 – 2000 mm*
Table width	*1800 – 2200 mm*
Electrical power	*5 kW/220 V/50 Hz*

KUMAŞ GENİŞLİĞİ *FABRIC WIDTH*	A	B	C
1600	1800	2436	2561
1700	1900	2536	2661
1800	2000	2636	2761
1900	2100	2736	2861
2000	2200	2836	2961

MASTER JEANS

Tam Otomatik Kumaş Serim Makinası
Fully Automatic Fabric Spreading Machine

MJ1

Otomatik Kesim Aparatı
Automatic Cutting Device

Ön ve Arka Kıstırıcı
Front and Rear Catchers

Otomatik Açılır Sepet
Compact Design with back-tilted cradle feed

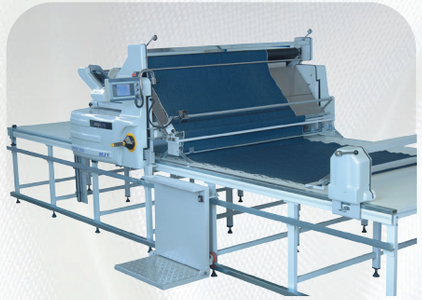

Zikzak Aparatı
Zigzag Equipment

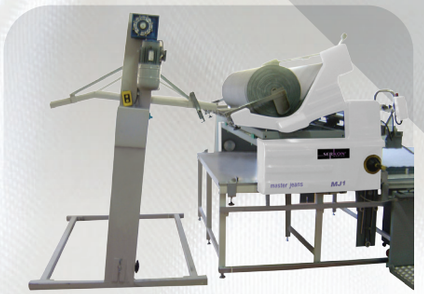

ML1 Kumaş Yükleme Vinci
ML1 Fabric Loading Device

Power System

350 KİLOYA KADAR HER TÜRLÜ KUMAŞIN TANSİYONSUZ KENAR HİZALI KOLAY SERİMİ

- ✓ Konfeksiyon (Denim, Kanvas Kumaş)
- ✓ Ev Tekstili
- ✓ Döşemelik kumaş

PLC KONTROLLÜ DOKUNMATİK EKRAN

- ✓ Öğrenmesi ve eğitimi kolay basitleştirilmiş grafik ekran
- ✓ 50 Farklı kumaş serim ayarının hafızaya alınıp, gerektiğinde tekrar serimi için hafızadan çağırılması
- ✓ Türkçe, İngilizce ve isteğe göre diğer yabancı dil seçenekleri

SİSTEM ÖZELLİKLERİ

- ✓ Değişen hıza duyarlı elektronik kenar kontrol sistemi
- ✓ Emniyet sensörleri ile tehlike anında otomatik durma
- ✓ Merdiven kumaş serim özelliği
- ✓ Serim başlangıcı sırasında kumaşın otomatik merkezlenmesi
- ✓ İleri, geri gidişlerde farklı hız seçenekleri, zamandan tasarruf
- ✓ Kumaş bitti otomatik durma özelliği
- ✓ Kat sayıcı
- ✓ Programlanabilir kat uzunluğu ve ilave kumaş verme ayarı
- ✓ 4x4 tahrik sistemi

SPREADS ALL KINDS OF FABRIC ROLLS WEIGHTING UP 350 KGS (771LBS) WITHOUT TENSION AND EDGES ARE ALIGNED PERFECTLY

- ✓ *Garment Industry (Denim fabrics)*
- ✓ *Home Textile*
- ✓ *Upholstery Industry*

LCD TOUCH SCREEN DISPLAY WITH PLC UNIT

- ✓ *Simplified graphical display that is easy to learn and easy to train new operators*
- ✓ *Stores 50 different fabric set up files for quick retrieval to accelerate future spreading jobs*
- ✓ *Available in Turkish, English and any other foreign languages if requested*

MULTI FUNCTION THROTTLE ENABLES THE OPERATOR TO CONTROL

- ✓ *Threading/Rewinding of fabric*
- ✓ *Start/Stop of spreading with one hand*

OPERATOR PLATFORM

- ✓ *Allows operator to ride alongside the table*

CRADLE FEED SYSTEM PROVIDES

- ✓ *Tension-free spreading even difficult fabrics*
- ✓ *Electric cradle tilts for easy fabric roll loading/unloading*
- ✓ *Eliminates use of a fabric roll bar*

SYSTEM FEATURES

- ✓ *Electronic edge control responsive to variable speed*
- ✓ *Automatic stop with safety sensors in case of emergency*
- ✓ *Multi length spreading modes*
- ✓ *Automatic pre-centering of material beginning during threading*
- ✓ *Variable speed control at forward/backward turns «Save Time»*
- ✓ *No cloth stop function*
- ✓ *Ply counter*
- ✓ *Programmable lay length and end allowance settings*
- ✓ *Four-wheel drive with wheels*

ATTACHMENTS

- ✓ *Zigzag equipment*
- ✓ *Rear catcher*
- ✓ *Movable front catcher*
- ✓ *Flat-fold attachment*
- ✓ *Automatic cutting device*
- ✓ *ML1 Master Lift*

SERKON, has the right to modify the design without prior notice.

CE

MNT1

MINI TURN TABLE

Tam Otomatik Döner Kafa Kumaş Serim Makinası

Fully Automatic Turn Table Fabric Spreading Machine

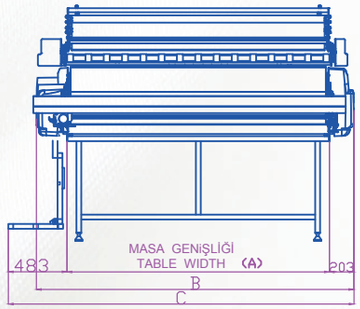

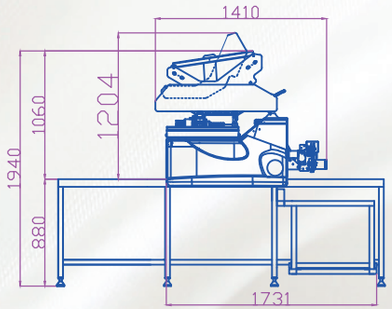

Teknik Özellikler	
Kesim aparatı ile maksimum serim yüksekliği	250 mm
Maksimum zikzak serim yüksekliği	220 mm
Maksimum kumaş top çapı	450 mm
Maksimum kumaş top ağırlığı	120 Kg
Maksimum serim hızı (m/dk.)	100 m
Makine genişlikleri	1600 – 2000 mm
Serim masası eni	1820 – 2220 mm
Elektrik bilgileri	5 kW/220 V/50 Hz

Technical Specifications	
Maximum spreading height with cutting device	*250 mm*
Maximum zigzag spreading height	*220 mm*
Maximum roll diameter	*450 mm*
Maximum roll weight	*120 Kg*
Maximum spreading speed (per minute)	*100 m*
Fabric width	*1600 – 2000 mm*
Table width	*1820 – 2220 mm*
Electrical power	*5 kW/220 V/50 Hz*

KUMAŞ GENİŞLİĞİ *FABRIC WIDTH*	A	B	C
1600	1820	2215	2506
1700	1920	2315	2606
1800	2020	2415	2706
1900	2120	2515	2806
2000	2220	2615	2906

MINI TURN TABLE

Tam Otomatik Döner Kafa Kumaş Serim Makinası
Fully Automatic Turn Table Fabric Spreading Machine

MNT1

Zikzak Aparatı
Zigzag Equipment

Otomatik Kesim Aparatı
Automatic Cutting Device

Döner Kafa
Turn Table

120 KİLOYA KADAR YÖNLÜ KUMAŞLARIN DÖNER
SEPET SİSTEMİ İLE KOLAY SERİMİ

- ✓ Öğrenmesi ve eğitimi kolay basitleştirilmiş grafik ekran
- ✓ 50 Farklı kumaş serim ayarının hafızaya alınıp, gerektiğinde tekrar serimi için hafızadan çağırılması
- ✓ Türkçe, İngilizce ve isteğe göre diğer yabancı dil seçenekleri

OPERATÖRÜN KULLANIMINA İZİN VEREN
ÇOK FONKSİYONLU GAZ KOLU

- ✓ Kumaş Serme/toplama özelliği
- ✓ Tek elle serim sırasında durdurup/başlatma

SİSTEM ÖZELLİKLERİ

- ✓ Değişen hıza duyarlı elektronik kenar kontrol sistemi
- ✓ Emniyet sensörleri ile tehlike anında otomatik durma
- ✓ Merdiven kumaş serim özelliği
- ✓ Serim başlangıcı sırasında kumaşın otomatik merkezlenmesi
- ✓ İleri, geri gidişlerde farklı hız seçenekleri, zamandan tasarruf
- ✓ Kumaş bitti otomatik durma özelliği
- ✓ Kat sayıcı
- ✓ Programlanabilir kat uzunluğu ve ilave kumaş verme ayarı
- ✓ 4x4 tahrik sistemi
- ✓ Döner kafa otomatik sarma, kumaş verme ve malzeme konumlandırmayı sağlar

CERTAIN SPREADS MODES SUPPORTED WEIGHTING UP 120 KGS (264LBS)
WITH TURNTABLE IT CAN BE USED FOR LIGHT FABRIC

- ✓ *Simplified graphical display that is easy to learn and easy to train new operators*
- ✓ *Stores 50 different fabric set up files for quick retrieval to accelerate future spreading jobs*
- ✓ *Available in Turkish, English and any other foreign languages if requested*

MULTI FUNCTION THROTTLE
ENABLES THE OPERATOR TO CONTROL

- ✓ *Threading/Rewinding of fabric*
- ✓ *Start/Stop of spreading with one hand*

OPERATOR PLATFORM

- ✓ *Allows operator to ride alongside the table*

CRADLE FEED SYSTEM PROVIDES

- ✓ *Tension-free spreading even difficult fabrics*
- ✓ *Electric cradle tilts for easy fabric roll loading/unloading*
- ✓ *Eliminates use of a fabric roll bar*

ATTACHMENTS

- ✓ *Zigzag equipment*
- ✓ *Rear catcher*
- ✓ *Movable front catcher*
- ✓ *Automatic cutting device*
- ✓ *ML1 Master Lift*

SERİM MODLARI

- ✓ Zikzak serim
- ✓ Tek yön kıstırıcılı/kıstırıcısız serim
- ✓ Yönlü Serim
- ✓ Merdiven Serim

SPREADING MODES

- ✓ *Face up or face down*
- ✓ *Face to face with or without end catchers*
- ✓ *Face to face one way*
- ✓ *Multi length spreading*

SYSTEM FEATURES

- ✓ *Electronic edge control responsive to variable speed*
- ✓ *Automatic stop with safety sensors in case of emergency*
- ✓ *Automatic pre-centering of material beginning during threading*
- ✓ *Variable speed control at forward/backward turns «Save Time»*
- ✓ *No cloth stop function*
- ✓ *Ply counter*
- ✓ *Programmable lay length and end allowance settings*
- ✓ *Four-whell drive with wheels*
- ✓ *Turntable provides automatic rewinding, threading and positioning of material*

SERKON, has the right to modify the design without prior notice.

CE

MTT1

MASTER TURN TABLE

Tam Otomatik Döner Kafa Kumaş Serim Makinası

Fully Automatic Turn Table Fabric Spreading Machine

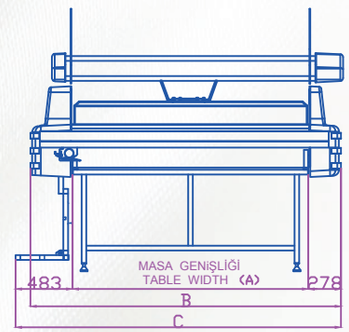

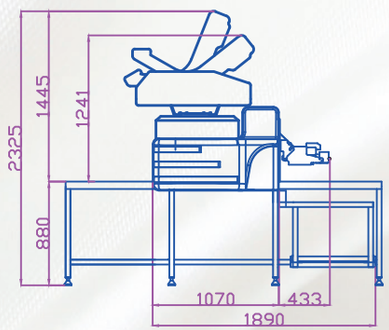

Teknik Özellikler	
Kesim aparatı ile maksimum serim yüksekliği	250 mm
Maksimum zikzak serim yüksekliği	220 mm
Maksimum kumaş top çapı	650 mm
Maksimum kumaş top ağırlığı	250 Kg
Maksimum serim hızı (m/dk.)	100 m
Makine genişlikleri	1600 – 2000 mm
Serim masası eni	1800 – 2200 mm
Elektrik bilgileri	5 kW/220 V/50 Hz

Technical Specifications	
Maximum spreading height with cutting device	*250 mm*
Maximum zigzag spreading height	*220 mm*
Maximum roll diameter	*650 mm*
Maximum roll weight	*250 Kg*
Maximum spreading speed (per minute)	*100 m*
Fabric width	*1600 – 2000 mm*
Table width	*1800 – 2200 mm*
Electrical power	*5 kW/220 V/50 Hz*

KUMAŞ GENİŞLİĞİ *FABRIC WIDTH*	A	B	C
1600	1800	2436	2561
1700	1900	2536	2661
1800	2000	2636	2761
1900	2100	2736	2861
2000	2200	2836	2961

MASTER TURN TABLE

Tam Otomatik Döner Kafa Kumaş Serim Makinası
Fully Automatic Turn Table Fabric Spreading Machine

MTT1

Cradle Feed sayesinde zor kumaşlar bile tansiyonsuz serim imkanı
Cradle Feed System Provides Tension-Free Spreading

ML1 Kumaş Yükleme Vinci
ML1 Fabric Lifting Device

Otomatik Kesim Aparatı
Automatic Cutting Device

250 KİLOYA KADAR YÖNLÜ KUMAŞLARIN DÖNER SEPET SİSTEMİ İLE KOLAY SERİMİ MJ1 MODELİ GİBİ GÜÇLÜ KONSTRİKSİYONU SAYESİNDE AĞIR TİP KUMAŞ SERİMİN DEDE KULLANILIR

- ✓ MJ1 Modeli gibi güçlü konstrüksiyonu sayesinde ağır tip kumaşların serimin dede kullanılır

PLC KONTROLLÜ DOKUNMATİK EKRAN

- ✓ Öğrenmesi ve eğitimi kolay basitleştirilmiş grafik ekran
- ✓ 50 Farklı kumaş serim ayarının hafızaya alınıp, gerektiğinde tekrar serimi için hafızadan çağırılması
- ✓ Türkçe, İngilizce ve isteğe göre diğer yabancı dil seçenekleri

SİSTEM ÖZELLİKLERİ

- ✓ Değişen hıza duyarlı elektronik kenar kontrol sistemi
- ✓ Emniyet sensörleri ile tehlike anında otomatik durma
- ✓ Merdiven kumaş serim özelliği
- ✓ Serim başlangıcı sırasında kumaşın otomatik merkezlenmesi
- ✓ İleri, geri gidişlerde farklı hız seçenekleri, zamandan tasarruf
- ✓ Kumaş bitti otomatik durma özelliği
- ✓ Kat sayıcı
- ✓ Programlanabilir kat uzunluğu ve ilave kumaş verme ayarı
- ✓ 4x4 tahrik sistemi
- ✓ Döner kafa otomatik sarma, kumaş verme ve malzeme konumlandırmayı sağlar

CERTAIN SPREADS MODES SUPPORTED WEIGHTING UP 250 KGS (551LBS) WITH TURNTABLE - WITH ROBUST CONSTRUCTION, IT CAN BE USED FOR HEAVY FABRICS AS IF MJ1 MASTER JEANS

- ✓ *With robust construction, it can be used for heavy fabric as if MJ1 Master Jean*

LCD TOUCH SCREEN DISPLAY WITH PLC UNIT

- ✓ *Simplified graphical display that is easy to learn and easy to train new operators*
- ✓ *Stores 50 different fabric set up files for quick retrieval to accelerate future spreading jobs*
- ✓ *Available in Turkish, English and any other foreign languages if requested*

MULTI FUNCTION THROTTLE ENABLES THE OPERATOR TO CONTROL

- ✓ *Threading/Rewinding of fabric*
- ✓ *Start/Stop of spreading with one hand*

OPERATOR PLATFORM

- ✓ *Allows operator to ride alongside the table*

SPREADING MODES

- ✓ *Face up or face down*
- ✓ *Face to face with or without end catchers*
- ✓ *Face to face one way*
- ✓ *Multi length spreading*

CRADLE FEED SYSTEM PROVIDES

- ✓ *Tension-free spreading even difficult fabrics*
- ✓ *Electric cradle tilts for easy fabric roll loading/unloading*
- ✓ *Eliminates use of a fabric roll bar*

SYSTEM FEATURES

- ✓ *Electronic edge control responsive to variable speed*
- ✓ *Automatic stop with safety sensors in case of emergency*
- ✓ *Automatic pre-centering of material beginning during threading*
- ✓ *Variable speed control at forward/backward turns «Save Time»*
- ✓ *No cloth stop function*
- ✓ *Ply counter*
- ✓ *Programmable lay length and end allowance settings*
- ✓ *Four-whell drive with whells*
- ✓ *Turntable provides automatic rewinding, threading and positioning of material*

ATTACHMENTS

- ✓ *Zigzag equipment*
- ✓ *Rear catcher*
- ✓ *Movable front catcher*
- ✓ *Automatic cutting device*
- ✓ *ML1 Master Lift*

SERKON, has the right to modify the design without prior notice.

CE

MS1

WORKER

Manuel Kumaş Serim Makinası
Manual Fabric Spreading Machine

Otomatik Kesim Aparatı
Automatic Cutting Device

Sadece bir personel ile hızlı ve ekonomik serim, serim esnasında isteğe göre zikzak veya tek yön serim elektronik debriyaj sistemi ile kolay kullanım serilen her katın ekranda sayımı fotosel kontrolü ile düzgün bir yan duvar oluşumu.

Fast and economic spreading with only one operator zigzag spreading or one way spreading if required easy usage with electronic clutch system ply counter through display perfectly aligned edges by photocell control.

120 KİLOYA KADAR DÜŞÜK YOĞUNLUKLU KUMAŞLAR İÇİN ÜRETİLMİŞTİR

- ✓ Düşük Likralı dokuma rulo ya da sallama kumaş
- ✓ Düşük Likralı açık en örme rulo ya da sallama kumaş
- ✓ Düşük Likralı rulo ya da sallama tüp kumaş

PRODUCED FOR FABRICS IN LOW-INTENSITY WEIGHTING UP TO 120 KGS (264 LBS)

- ✓ *Spreads woven fabrics in roll or flat-fold form (Low Lycra)*
- ✓ *Spreads knit fabrics in roll or flat-fold form (Low Lycra)*
- ✓ *Spreads tubular knit fabric in roll or flat-fold form (Low Lycra)*

APARATLAR

- ✓ Zikzak aparatı
- ✓ Arka kıstırıcı
- ✓ Hareketli ön kıstırıcı
- ✓ Sallama Aparatı
- ✓ Otomatik Kesim Aparatı
- ✓ Tüp Serim Aparatı

ATTACHMENTS

- ✓ *Zigzag equipment*
- ✓ *Rear catcher*
- ✓ *Movable front catcher*
- ✓ *Flat-fold attachment*
- ✓ *Automatic cutting device*
- ✓ *Tubular unit*

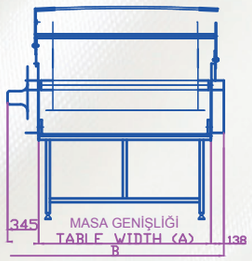

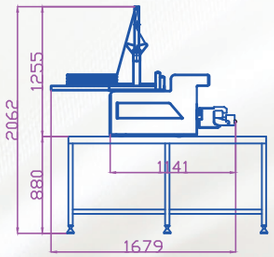

Teknik Özellikler	
Kesim aparatı ile maksimum serim yüksekliği	250 mm
Maksimum zikzak serim yüksekliği	220 mm
Tüp aparatı ile maksimum serim yüksekliği	200 mm
Maksimum kumaş top çapı	500 mm
Maksimum kumaş top ağırlığı	120 Kg
Maksimum serim hızı (m/dk.)	80 m
Makine genişlikleri	1600 – 2400 mm
Serim masası eni	1820 – 2620 mm
Elektrik bilgileri	1 kW/220 V/50 Hz

Technical Specifications	
Maximum spreading height with cutting device	*250 mm*
Maximum zigzag spreading height	*220 mm*
Maximum spreading height with tubular unit	*200 mm*
Maximum roll diameter	*500 mm*
Maximum roll weight	*120 Kg*
Maximum spreading speed (per minute)	*80 m*
Fabric width	*1600 – 2400 mm*
Table width	*1820 – 2620 mm*
Electrical power	*1 kW/220 V/50 Hz*

KUMAŞ GENİŞLİĞİ *FABRIC WIDTH*	A	B
1600	1820	2303
1700	1920	2403
1800	2020	2503
1900	2120	2603
2000	2220	2703
2100	2320	2803
2200	2420	2903
2300	2520	3003
2400	2620	3103

FAST WORKER

Yarı Otomatik Kumaş Serim Makinası

Semi Automatic Fabric Spreading Machine

FW1

Otomatik Kesim Aparatı
Automatic Cutting Device

Power System

APARATLAR

- ✓ Zikzak aparatı
- ✓ Arka kıstırıcı
- ✓ Hareketli ön kıstırıcı
- ✓ Sallama Aparatı
- ✓ Otomatik Kesim Aparatı
- ✓ Tüp Serim Aparatı

ATTACHMENTS

- ✓ *Zigzag equipment*
- ✓ *Rear catcher*
- ✓ *Movable front catcher*
- ✓ *Flat-fold attachment*
- ✓ *Automatic cutting device*
- ✓ *Tubular unit*

120 KİLOYA KADAR HER TÜRLÜ KUMAŞIN TANSİYONSUZ KENAR HİZALI KOLAY SERİMİ

- ✓ Düşük Likralı dokuma rulo ya da sallama kumaş
- ✓ Düşük Likralı açık en örme rulo ya da sallama kumaş
- ✓ Düşük Likralı rulo ya da sallama tüp kumaş

SPREADS ALL KINDS OF FABRIC ROLLS WEIGHTING UP 120 KGS(264 LBS) WITHOUT TENSION AND EDGES ARE ALIGNED PERFECTLY

- ✓ *Spreads woven fabrics in roll or flat-folded form (Low Lycra)*
- ✓ *Spreads knit fabrics in roll or flat-folded form (Low Lycra)*
- ✓ *Spreads tubular knit fabric in roll or flat-folded form (Low Lycra)*

SİSTEM ÖZELLİKLERİ

- ✓ Değişen hıza duyarlı elektronik kenar kontrol sistemi
- ✓ Emniyet sensörleri ile tehlike anında otomatik durma
- ✓ İleri, geri gidişlerde farklı hız seçenekleri, zamandan tasarruf
- ✓ Manuel Tansiyon kontrol sistemi
- ✓ Elektronik debriyaj sistemi ile kolay kullanım
- ✓ 4x4 Tahrik sistemi

SYSTEM FEATURES

- ✓ *Electronic edge control responsive to variable speed*
- ✓ *Automatic stop with safety sensors in case of emergency*
- ✓ *Variable speed control at forward/backward turns «Save Time»*
- ✓ *Manual tension control system*
- ✓ *Easy usage with electronic clutch system*
- ✓ *Four-wheel drive with wheels*

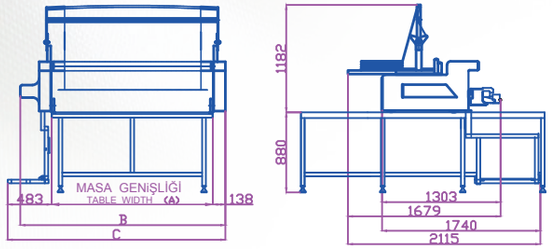

Teknik Özellikler	
Kesim aparatı ile maksimum serim yüksekliği	250 mm
Maksimum zikzak serim yüksekliği	220 mm
Tüp aparatı ile maksimum serim yüksekliği	200 mm
Maksimum kumaş top çapı	500 mm
Maksimum kumaş top ağırlığı	120 Kg
Maksimum serim hızı (m/dk.)	80 m
Makine genişlikleri	1600 – 2400 mm
Serim masası eni	1820 – 2620 mm
Elektrik bilgileri	2 kW/220 V/50 Hz

Technical Specifications	
Maximum spreading height with cutting device	*250 mm*
Maximum zigzag spreading height	*220 mm*
Maximum spreading height with tubular unit	*200 mm*
Maximum roll diameter	*500 mm*
Maximum roll weight	*120 Kg*
Maximum spreading speed (per minute)	*80 m*
Fabric width	*1600 – 2400 mm*
Table width	*1820 – 2620 mm*
Electrical power	*2 kW/220 V/50 Hz*

KUMAŞ GENİŞLİĞİ *FABRIC WIDTH*	A	B	C
1600	1820	2303	2441
1700	1920	2403	2511
1800	2020	2503	2611
1900	2120	2603	2711
2000	2220	2703	2811
2100	2320	2803	2911
2200	2420	2903	3011
2300	2520	3003	3111
2400	2620	3103	3211

SERKON, has the right to modify the design without prior notice.

CE

TS2
TSB2

Otomatik Tüp Kumaş Serim Makinası
Automatic Tubular Fabric Spreading Machine

Power System

80 KİLOYA KADAR TÜP KUMAŞLARI SEREBİLEN
PLC KONTROLLÜ DOKUNMATİK EKRAN

- ✓ Öğrenmesi ve eğitimi kolay basitleştirilmiş grafik ekran
- ✓ 50 Farklı kumaş serim ayarının hafızaya alınıp, gerektiğinde tekrar serimi için hafızandan çağırılması
- ✓ Türkçe, İngilizce ve isteğe göre diğer yabancı dil seçenekleri

WEIGHTING UP TO 80 KGS (176 IBS.)
LCD TOUCH SCREEN DISPLAY WITH PLC UNIT

- ✓ *Simplified graphical display that is easy to learn and easy to train new operators*
- ✓ *Stores 50 different fabric set up files for quick retrieval to accelerate future spreading jobs*
- ✓ *Available in Turkish, English and any other foreign languages if requested*

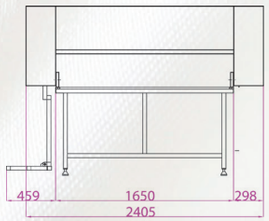

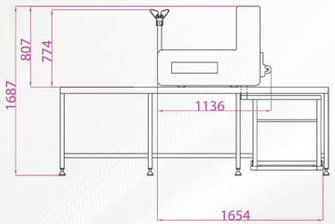

SİSTEM ÖZELLİKLERİ

- ✓ İleri, geri gidişlerde farklı hız seçenekleri, zamandan tasarruf
- ✓ 4x4 tahrik sistemi
- ✓ Otomatik tansiyon kontrol sistemi
- ✓ Emniyet sensörleri ile tehlike anında otomatik durma
- ✓ Serim sırasında otomatik kalkan silindir sistemi
- ✓ Bir personel ile hızlı serim
- ✓ 30 ile 125 cm aralığında özel kasnaklar ile serim imkânı
- ✓ Bir personel ile artan iş tasarrufu ve verimlilik
- ✓ Aydınlatma paneli sayesinde serim sırasında kontrol

SYSTEM FEATURES

- ✓ *Variable speed control at forward/backward turns*
- ✓ *Four-wheel drive with wheels*
- ✓ *Automatic tension control system*
- ✓ *Automatic stop with safety sensors in case of emergency*
- ✓ *Automatic roll lift system while spreading*
- ✓ *Quick spreading with one operator*
- ✓ *Spreading with special balance wheels within the range of 30 to 125cm*
- ✓ *One operator which saves labor enhances work efficiency*
- ✓ *Fabric inspection illumination*

APARATLAR

- ✓ Body Size Aparatı

ATTACHMENTS

- ✓ *Optional quarter turn attachment (Ability to quarter turn and spread tubular material in one operation)*

This attachment when mounted on a TS2 Tubular Spreading Machine will provide the ability to quarter turn and spread tubular material in one operation. On body size material this will place the crease down the center of the lay thus eliminating the crease from the center of the finished garment. This will also reduce seconds caused by soiled edges and unsightly creases.

Teknik Özellikler	
Serim yüksekliği	280 mm
Maksimum kumaş çapı	500 mm
Maksimum kumaş ağırlığı	80 kg
Maksimum serim hızı (m/dk.)	80 m
Maksimum kumaş genişliği	1250 mm
Serim masası eni	1650 mm
Serim masası eni	2 kW/220 V/50 Hz

Technical Specifications	
Spreading height	*280 mm*
Maximum roll diameter	*500 mm*
Maximum roll weight	*80 Kg*
Maximum spreading speed (per minute)	*80 m*
Maximum Fabric width	*1250 mm*
Table width	*1650 mm*
Electrical power	*2 kW/220 V/50 Hz*

MANUAL CRADLE FEED

Manuel Konveyorlü Kumaş Serim Makinası

Manual Fabric Spreading Machine With Cradle Feed

MK

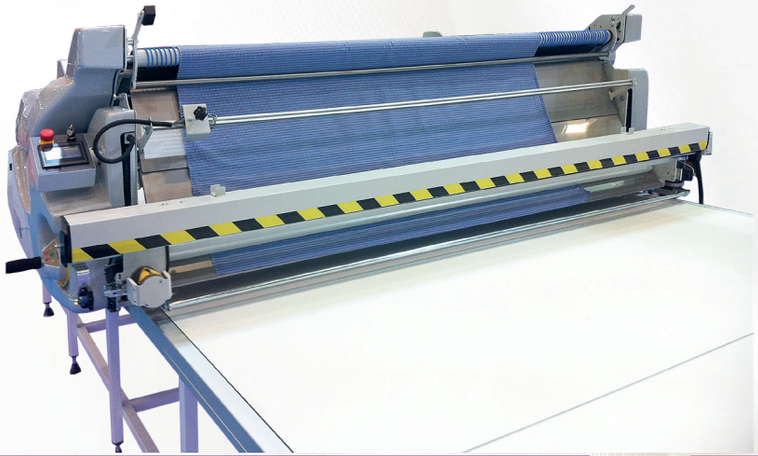

Power System

APARATLAR

- ✓ Zikzak aparatı
- ✓ Arka kıstırıcı
- ✓ Hareketli ön kıstırıcı
- ✓ Sallama Aparatı
- ✓ Otomatik Kesim Aparatı
- ✓ Tüp Serim Aparatı

ATTACHMENTS

- ✓ *Zigzag equipment*
- ✓ *Rear catcher*
- ✓ *Movable front catcher*
- ✓ *Flat-fold attachment*
- ✓ *Automatic cutting device*
- ✓ *Tubular unit*

120 KİLOYA KADAR HER TÜRLÜ KUMAŞIN TANSİYONSUZ KENAR HİZALI KOLAY SERİMİ

- ✓ Dokuma rulo ya da sallama kumaş (Full Likralı)
- ✓ Açık en örme rulo ya da sallama kumaş (Full Likralı)
- ✓ Tüp kumaş rulo ya da sallama (Full Likralı)

SPREADS ALL KINDS OF FABRIC ROLLS WEIGHTING UP 120 KGS(264 LBS) WITHOUT TENSION AND EDGES ARE ALIGNED PERFECTLY

- ✓ *Spreads woven fabrics in roll or flat-folded form (Full Lycra)*
- ✓ *Spreads knit fabrics in roll or flat-folded form (Full Lycra)*
- ✓ *Spreads tubular knit fabric in roll or flat-folded form (Full Lycra)*

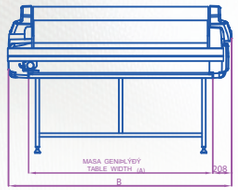

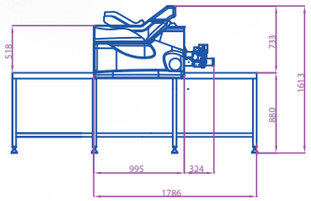

SİSTEM ÖZELLİKLERİ

- ✓ Değişen hıza duyarlı elektronik kenar kontrol sistemi
- ✓ Merdiven kumaş serim özelliği
- ✓ Serim başlangıcı sırasında kumaşın otomatik merkezlenmesi
- ✓ Kumaş bitti otomatik durma özelliği
- ✓ Kat sayıcı
- ✓ Programlanabilir kat uzunluğu ve ilave kumaş verme ayarı

SYSTEM FEATURES

- ✓ *Electronic edge control responsive to variable speed*
- ✓ *Multi length spreading modes*
- ✓ *Automatic pre-centering of material beginning during threading*
- ✓ *No cloth stop function*
- ✓ *Ply counter*
- ✓ *Programmable lay length and end allowance settings*

Teknik Özellikler	
Kesim aparatı ile maksimum serim yüksekliği	250 mm
Maksimum zikzak serim yüksekliği	220 mm
Tüp aparatı ile maksimum serim yüksekliği	200 mm
Maksimum kumaş top çapı	450 mm
Maksimum kumaş top ağırlığı	120 Kg
Maksimum serim hızı (m/dk.)	100 m
Makine genişlikleri	1600 – 2500 mm
Serim masası eni	1820 – 2720 mm
Elektrik bilgileri	1,4 kW/220 V/50 Hz

Technical Specifications	
Maximum spreading height with cutting device	*250 mm*
Maximum zigzag spreading height	*220 mm*
Maximum spreading height with tubular unit	*200 mm*
Maximum roll diameter	*450 mm*
Maximum roll weight	*120 Kg*
Maximum spreading speed (per minute)	*100 m*
Fabric width	*1600 – 2500 mm*
Table width	*1820 – 2720 mm*
Electrical power	*1,4 kW/220 V/50 Hz*

KUMAŞ GENİŞLİĞİ *FABRIC WIDTH*	A	B
1600	1820	2250
1700	1920	2350
1800	2020	2450
1900	2120	2550
2000	2220	2650
2100	2320	2750
2200	2420	2850
2300	2520	2950
2400	2620	3050
2500	2720	3150

SERKON, has the right to modify the design without prior notice.

CE

SL1

Kumaş Sallama Makinası
Fabric Relaxing Machine

Likra oranı yüksek ve gergin sarılmış kumaş toplarının serim öncesi oluşan gerginliği ortadan kaldırarak sallama haline getirilmesi için tasarlanmıştır.

Applicable to both knit and woven material with high Lycra ratio
Design to relax and bring the tight wound roll material to flat-fold form

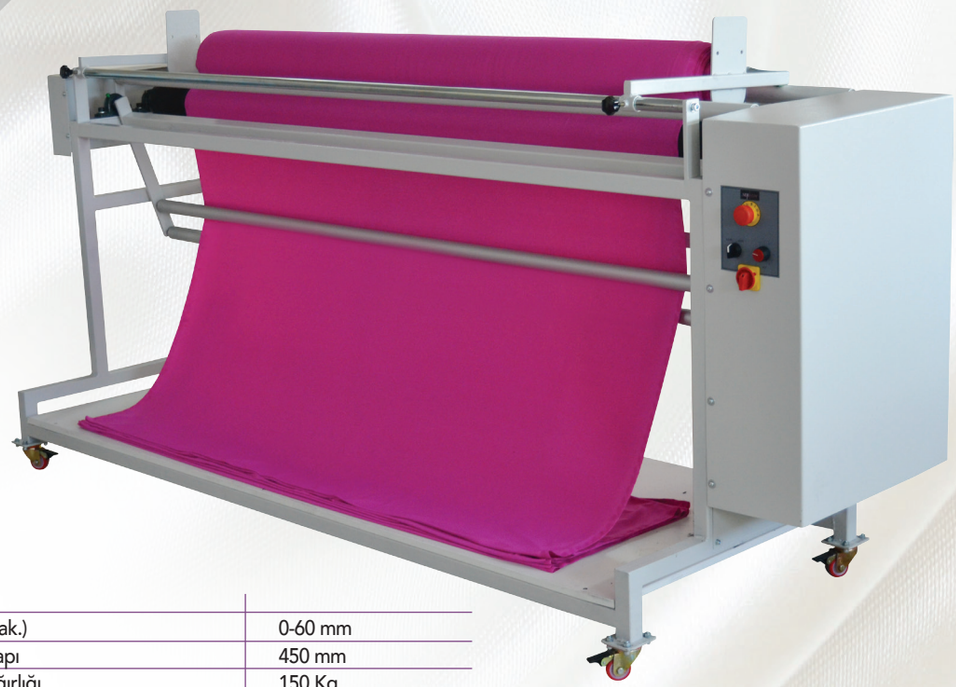

TEKNİK ÖZELLİKLER

- Rulo kumaş topunu sallama hale getirerek dinlenmesini sağlar
- İstendiğinde sallama kumaşı rulo kumaş hale getirme özelliği (Kenar kontrolü olmadan)

TECHNICAL FEATURES

- *Bring roll material to flat-fold form while relaxing*
- *Flat-folded material could be returned back to roll form upon request (without edge control)*
- *Speed of roller and rocker could be adjustable through control box*
- *With movable wheels for easy mobility*

Teknik Özellikler	
Maksimum hız (Dak.)	0-60 mm
Maksimum top çapı	450 mm
Maksimum top ağırlığı	150 Kg
Toplam Makine ağırlığı	2250 mm
AC motor hız kontrol sürücüleri	4 pcs
Elektrik bilgileri	4 kW/380 V/50 Hz

Technical Specifications	
Maximum Speed (Per Minute)	*0-60 mm*
Maximum Roll Diameter	*450 mm*
Maximum Roll Weight	*150 Kg*
Overal Machine Weight	*2250 mm*
AC Motor Drivers	*4 pcs*
Electrical Power	*4 kW/380 V/50 Hz*

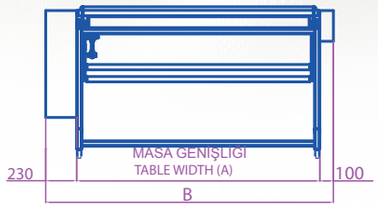

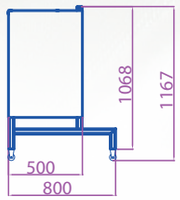

KUMAŞ GENİŞLİĞİ *FABRIC WIDTH*	A	B
1600	1820	2150
1700	1920	2250
1800	2020	2350
1900	2120	2450
2000	2220	2550
2200	2320	2650
2400	2420	2750

MASALAR / TABLES

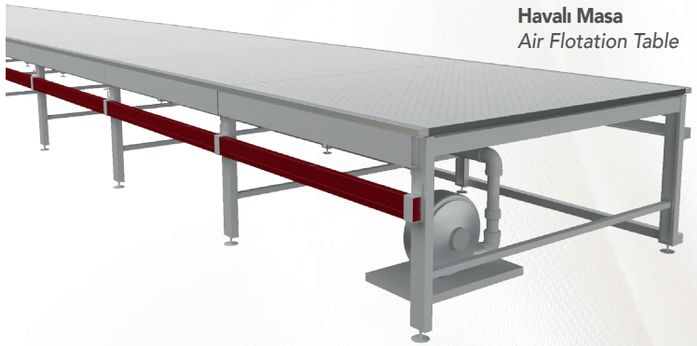

Havalı Masa
Air Flotation Table

Manuel Transfer Masası
Manuel Transfer Kit

Konveyörlü Masa
Converyorized Table

Havasız Serim Masası
Table without Air Flotation

TOP AÇMA
FABRIC ROLL OPENER

KUMAŞ AKTARMA VE KESİM MAKİNASI
FABRIC TRANSFER AND CUTTING MACHINE

SERKON, has the right to modify the design without prior notice.

SERKON®
makina

MERKEZ / HEAD OFFICE

İ.O.S.B. Ziya Gökalp Mahallesi Süleyman Demirel Bulvarı Biksan San. Sit.
Sosyal Tesisleri Üst Zemin Kat 34306 Başakşehir / İstanbul - TÜRKİYE
Tel: +90 212 486 09 86 (3 Hat) • Fax: +90 212 486 09 89
E-mail: serkon@serkonmakina.com

T.C. BİLİM, SANAYİ ve TEKNOLOJİ BAKANLIĞI
KOSGEB
www.kosgeb.gov.tr
Baskı Tarihi: 9.10.2015
Baskı Adedi: 2.000
Basım: Ada Ofset